CLENAWARE

SPARE PARTS CATALOGUE
ERSATZTEILKATALOG
CATALOGUE PIECES DETACHEES
CATALOGO PARTI RICAMBIO
CATALOGO DE PIEZAS DE RECAMBIO
CATALOGO PEÇAS DE REPOSICAO

e-mech 351

2003

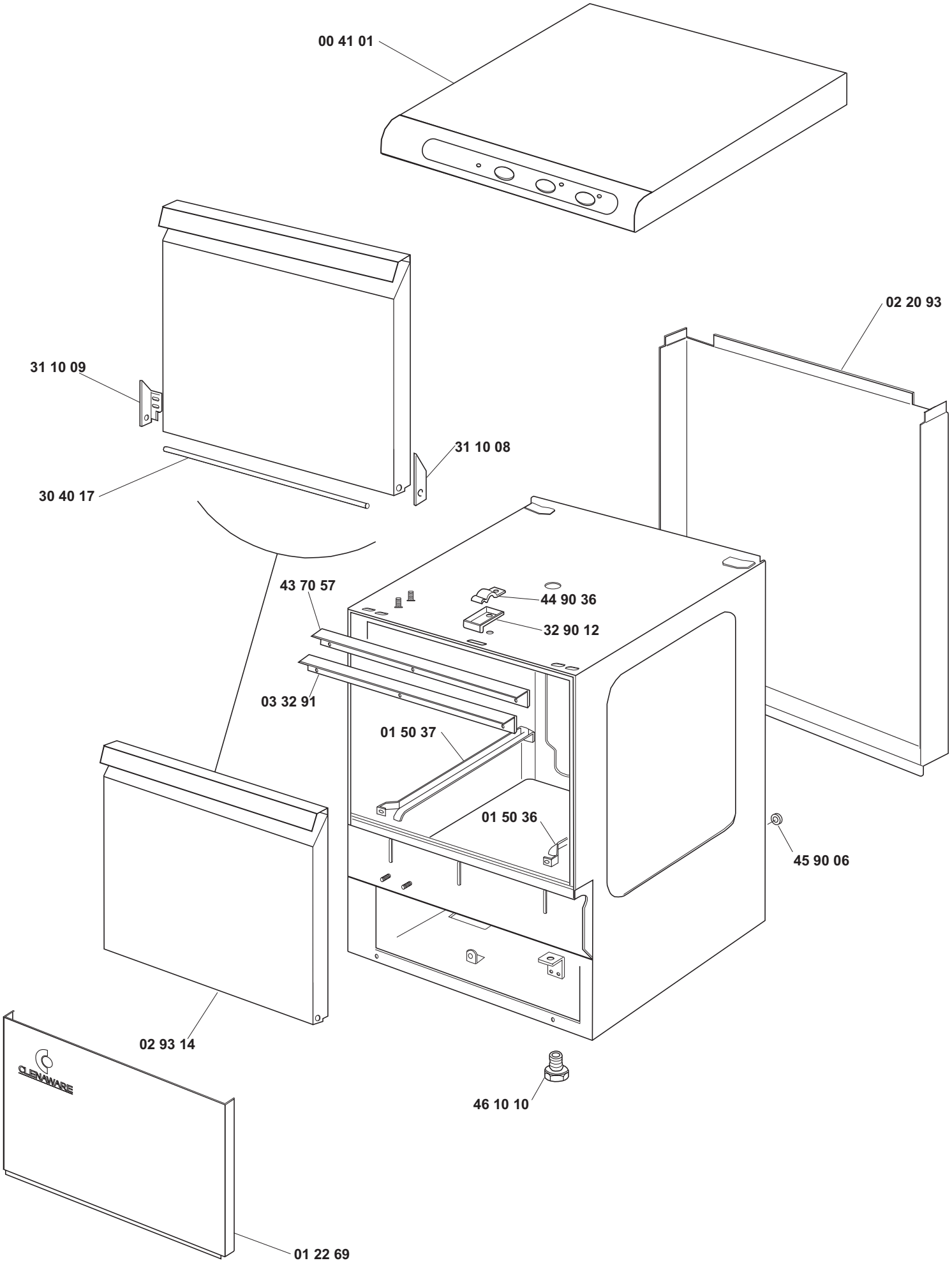
00 41 01
02 20 93
31 10 09
31 10 08
30 40 17
43 70 57
44 90 36
32 90 12
03 32 91
01 50 37
01 50 36
45 90 06
02 93 14
46 10 10
01 22 69

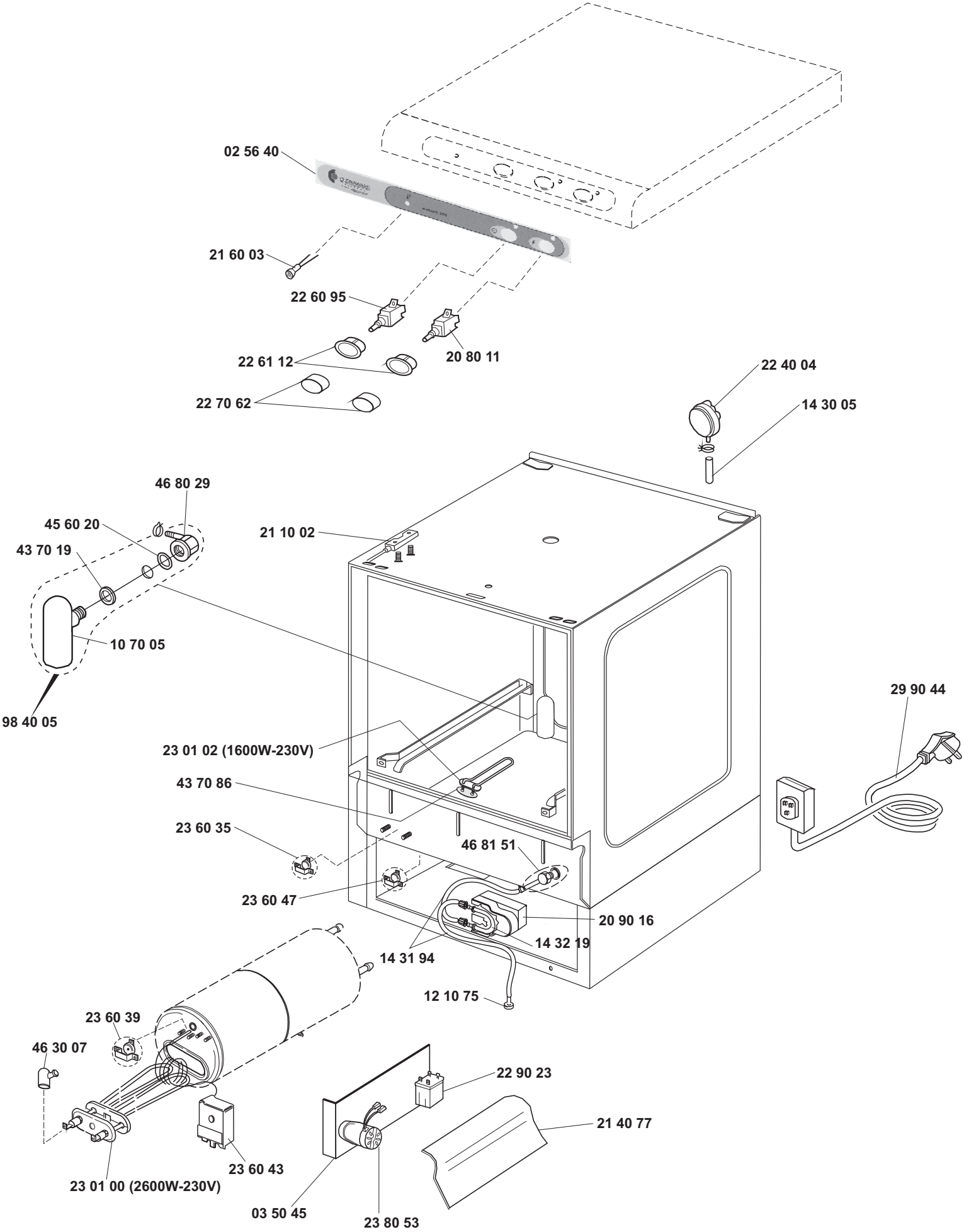
02 56 40
21 60 03
22 60 95
20 80 11
22 61 12
22 70 62
22 40 04
14 30 05
46 80 29
45 60 20
43 70 19
21 10 02
10 70 05
98 40 05
29 90 44
23 01 02 (1600W-230V)
43 70 86
23 60 35
46 81 51
23 60 47
20 90 16
14 32 19
14 31 94
12 10 75
23 60 39
46 30 07
22 90 23
21 40 77
23 60 43
23 01 00 (2600W-230V)
03 50 45
23 80 53

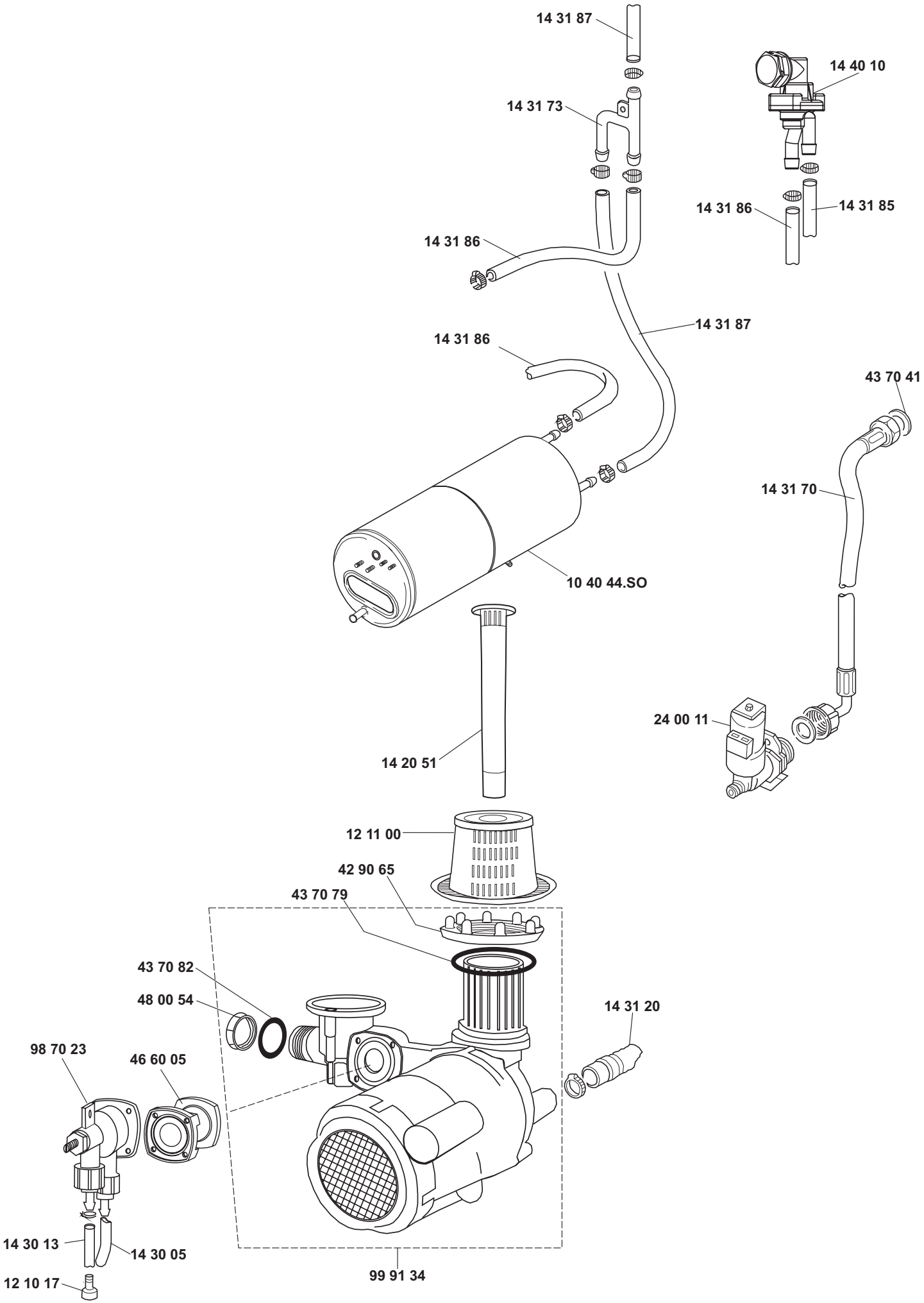
14 31 87
14 40 10
14 31 73
14 31 86
14 31 85
14 31 86
14 31 87
14 31 86
43 70 41
14 31 70
10 40 44.SO
24 00 11
14 20 51
12 11 00
42 90 65
43 70 79
43 70 82
48 00 54
14 31 20
98 70 23
46 60 05
14 30 13
14 30 05
12 10 17
99 91 34

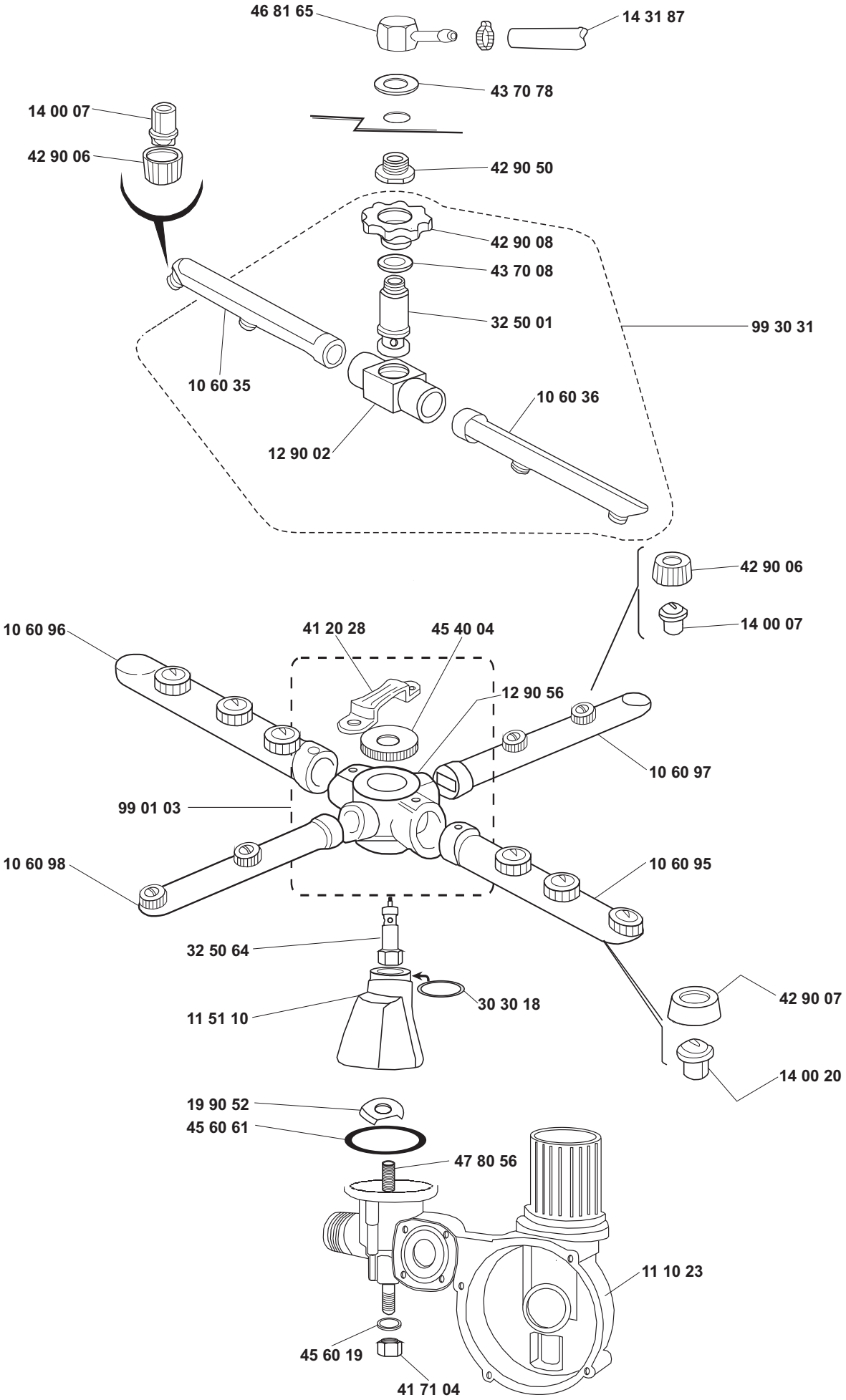
46 81 65
14 31 87
43 70 78
14 00 07
42 90 06
42 90 50
42 90 08
43 70 08
32 50 01
99 30 31
10 60 35
10 60 36
12 90 02
42 90 06
14 00 07
10 60 96
41 20 28
45 40 04
12 90 56
10 60 97
99 01 03
10 60 98
10 60 95
32 50 64
30 30 18
11 51 10
42 90 07
14 00 20
19 90 52
45 60 61
47 80 56
11 10 23
45 60 19
41 71 04

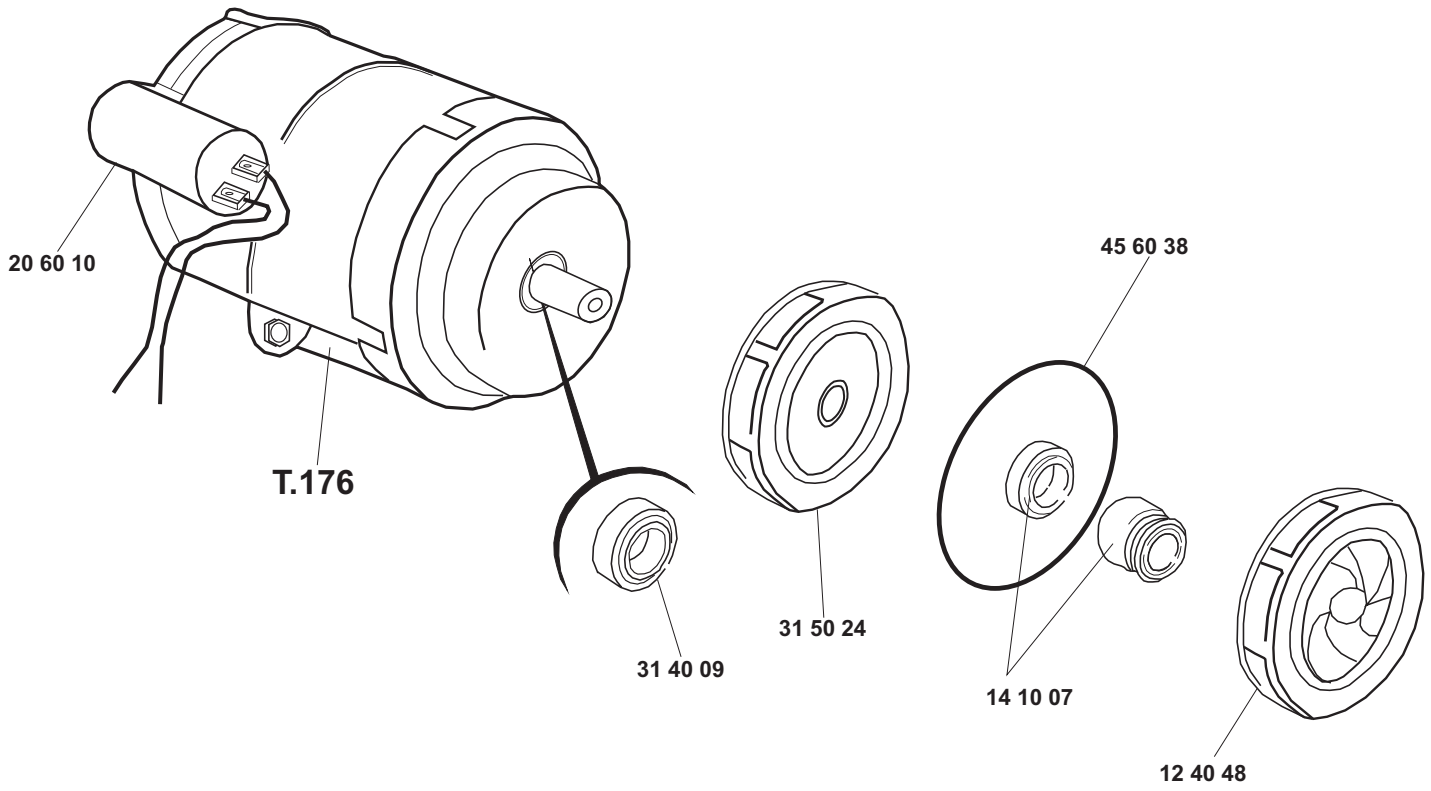
20 60 10
T.176
31 40 09
31 50 24
45 60 38
14 10 07
12 40 48